SCHEMAT UŁOŻENIA PŁYT ODCIĄŻAJĄCYCH NA PRZEJŚCIU POD JEZDNIĄ UL.SANDOMIERSKIEJ

1:100

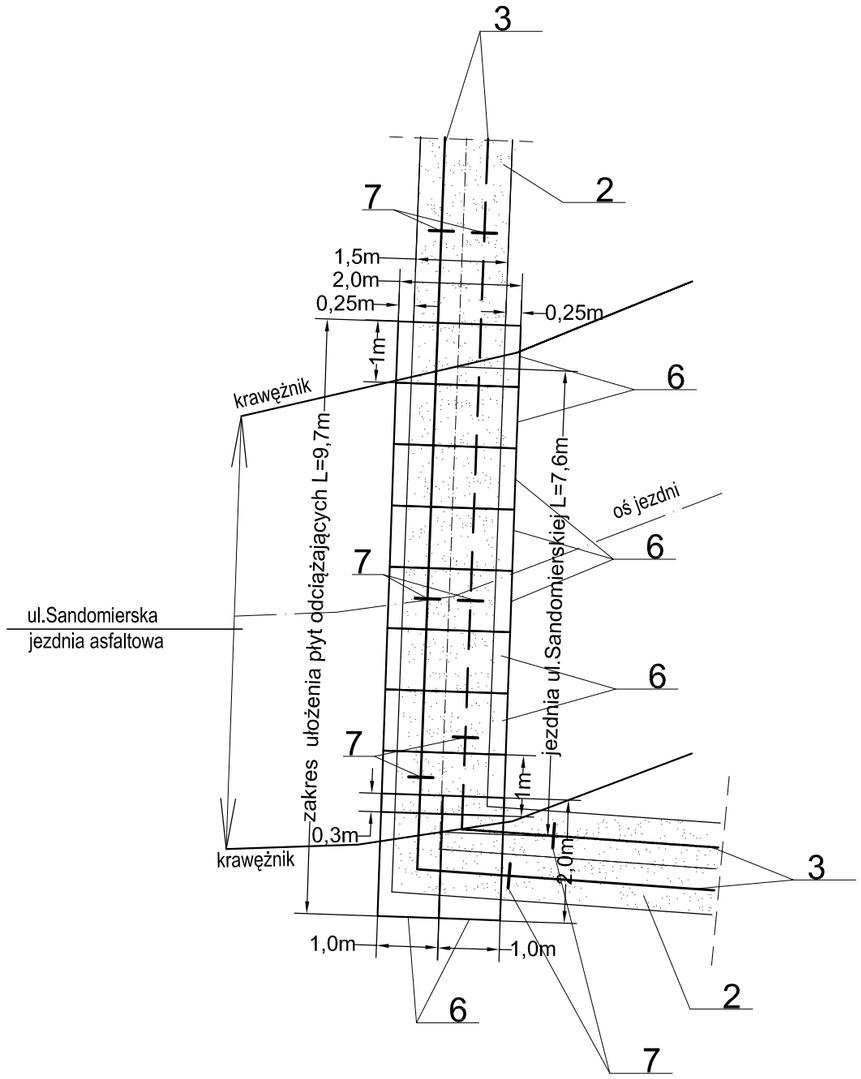

PRZEKRÓJ WYKOPU Z PŁYTAMI ODCIĄŻAJĄCYMI POD JEZDNIĄ UL.SANDOMIERSKIEJ

1:20

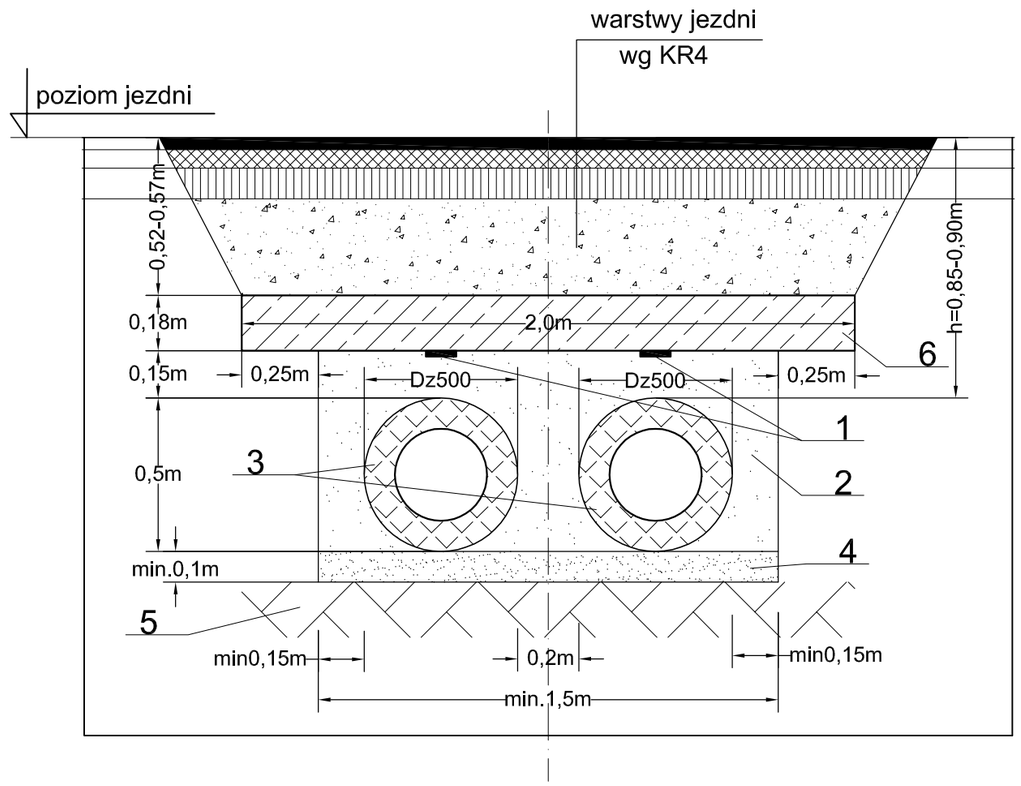

Oznaczenia:

1. taśma ostrzegawcza
2. piasek o granulacji 0-8 mm
3. rura preizolowana DN300/500
4. podsypka z piasku
5. grunt rodzimy
6. płyta betonowa odciążająca o wym.2,0x1,0x0,18m, szt.10
7. połączenia mufowe rur preizolowanych

INSTALACJE SANITARNE - STANISŁAW TRUSZCZYŃSKI

26-600 Radom ul.Zientarskiego 4/69 tel.(48) 364-26-27, 601 566 814

PROJEKT BUD. WYK. PRZEBUDOWY SIECI CIEPŁOWNICZEJ OD KOMORY U-21 DO KOMORY U-23 PRZY UL. JANA PAWŁA II W RADOMIU
działka nr 330/2, 324/1, arkusz 123, obręb 0120

UŁOŻENIE PŁYT ODCIĄŻAJĄCYCH POD JEZDNIĄ UL.SANDOMIERSKIEJ

		DATA	PODPIS	SKALA
PROJEKTOWAŁ	mgr inż.Stanisław Truszczyński uprawnienia budowlane Nr 109/83 i 84/91	11.2018r.		
SPRAWDZIŁ	mgr inż. Ewa Olęder uprawnienia budowlane Nr UAN-II-K-8386/134/87	11.2018r.		NR RYS. **11**